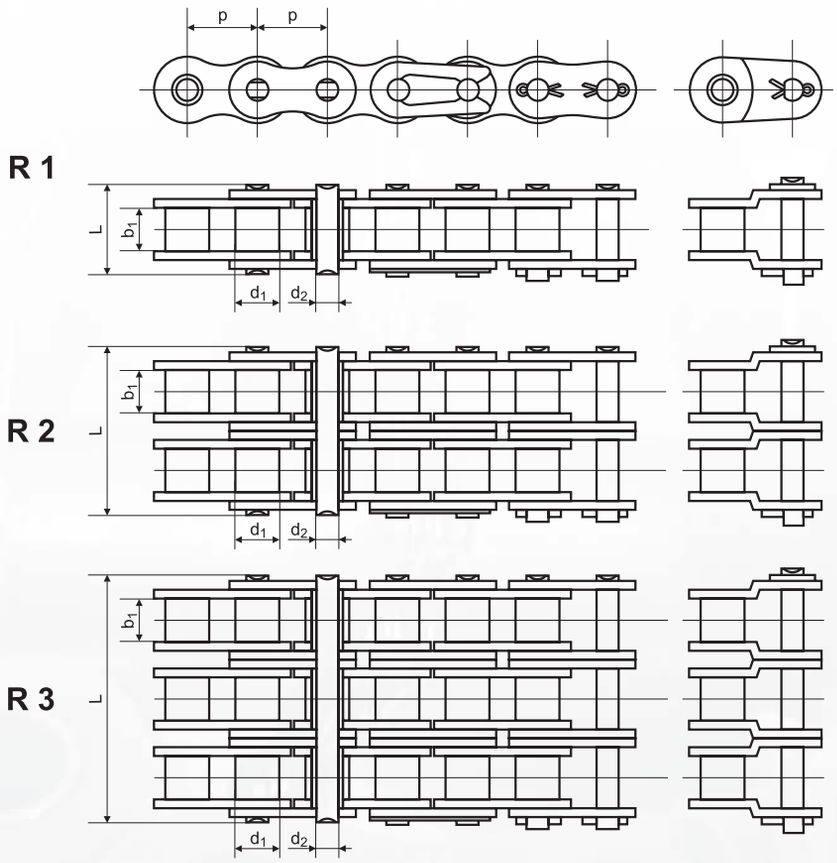

Łańcuch Chain	Symbol ANSI Chain No.	Podziałka Pitch p		Szer. wew. Inside width b_1	Średn. rolki Roller dia. d_1	Średn. sworznia Pin dia. d_2	Szer. zewn. łańcucha Outside width L mm			Standardowa wytrzymałość łańcucha STRONG MAN F_B kN		
		cale inch	mm	mm	mm	mm	R-1	R-2	R-3	R-1	R-2	R-3
03C	*15	3/16	4,7625	2,38	2,48	1,62	6,10	—	—	2,0	—	—
04C	*25	1/4	6,35	3,18	3,30	2,31	7,90	14,5	21,0	4,6	8,6	12,6
06C	*35	3/8	9,525	4,77	5,08	3,58	12,40	22,5	32,7	9,6	19,7	28,6
08A	40	1/2	12,70	7,85	7,95	3,96	16,60	31,0	45,4	19,2	35,9	50,0
10A	50	5/8	15,875	9,40	10,16	5,08	20,70	38,9	57,0	28,5	58,1	77,8
12A	60	3/4	19,05	12,57	11,91	5,94	25,90	48,8	71,5	39,0	71,5	111,1
16A	80	1	25,40	15,75	15,88	7,92	32,70	62,7	91,7	64,4	141,8	198,4
20A	100	1 1/4	31,75	18,90	19,05	9,53	40,40	76,4	112,2	90,7	211,0	309,6
24A	120	1 1/2	38,10	25,22	22,23	11,10	50,30	95,8	141,4	140,5	288,0	437,2
28A	140	1 3/4	44,45	25,22	25,40	12,70	54,40	103,3	152,2	190,5	427,5	593,3
32A	160	2	50,80	31,55	28,58	14,27	64,80	123,3	181,8	245,5	562,4	780,6
40A	200	2 1/2	63,50	37,85	39,68	19,85	80,30	151,9	223,5	431,6	877,4	1217,8
48A	240	3	76,20	47,35	47,63	23,81	95,50	183,4	271,3	622,5	1255,3	1756,5

R-1 – Łańcuch jednorzędowy • Single Strand Chain
R-2 – Łańcuch dwurzędowy • Double Strand Chain
R-3 – Łańcuch trzyrzędowy • Triple Strand Chain
* – Łańcuch tulejowy / Bush chain

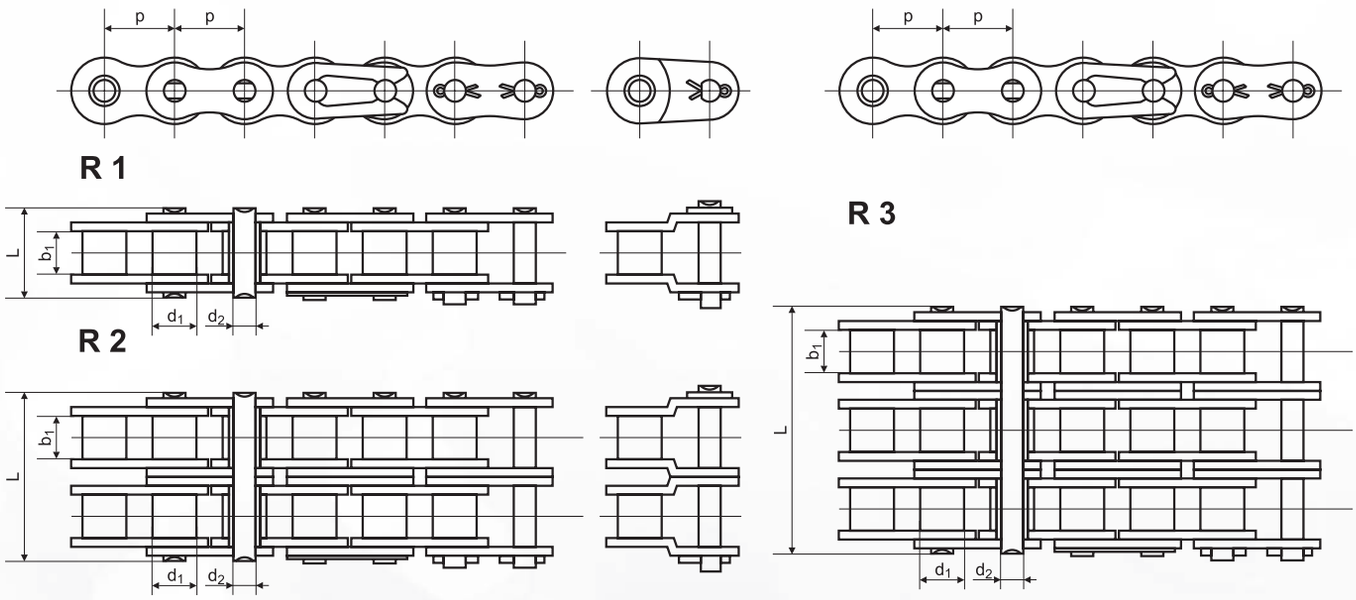

Łańcuch Chain	Podziałka Pitch p		Szer. wewn. Inside Width	Średn. rolki Roller Dia	Średn. sworznia Pin Dia	Szer. zewn. łańcucha Outside Width L (mm)			Standardowa wytrzymałość łańcucha STRONG MAN F_B kN		
symbol	cale/inch	mm	b_1	d_1	d_2	R-1	R-2	R-3	R-1	R-2	R-3
04B	1/4	6,00	2,80	4,00	1,85	6,80	—	—	3,1	—	—
05B	5/16	8,00	3,00	5,00	2,31	8,20	13,90	19,50	4,9	8,4	13,8
06B*	3/8	9,525	5,72	6,35	3,28	13,15	23,40	33,50	10,6	18,7	30,0
08B	1/2	12,70	7,75	8,51	4,45	16,70	31,20	45,10	20,0	33,9	49,5
10B	5/8	15,875	9,65	10,16	5,08	19,50	36,10	52,70	23,3	45,5	70,5
12B	3/4	19,05	11,68	12,07	5,72	22,50	42,00	61,50	31,2	60,5	89,0
16B	1	25,40	17,02	15,88	8,28	36,10	68,00	99,80	67,9	122,5	183,5
20B	1 1/4	31,75	19,56	19,05	10,19	41,30	77,80	114,20	98,5	196,0	270,5
24B	1 1/2	38,10	25,40	25,40	14,63	53,40	101,70	150,10	171,0	290,0	493,0
28B	1 3/4	44,45	30,99	27,94	15,90	65,10	124,60	184,20	247,0	406,0	609,0
32B	2	50,80	30,99	29,21	17,81	66,00	124,60	183,20	276,5	508,0	694,0
40B	2 1/2	63,50	38,10	39,37	22,89	82,20	154,50	226,80	396,0	711,0	1090,0
48B	3	76,20	45,72	48,26	29,24	99,10	190,40	281,60	600,0	1100,0	1700,0
Łańcuchy w wykonaniu specjalnym / Special execution chains											
04BH	1/4	6,00	2,80	4,00	1,85	8,40	—	—	5,0	—	—
*06BH	3/8	9,525	5,72	6,35	3,58	14,40	—	—	11,0	—	—
08BH	1/2	12,70	7,85	8,51	4,45	18,80	—	—	20,0	—	—
10BH	5/8	15,875	9,65	10,16	5,08	20,20	—	—	30,0	—	—
12BH	3/4	19,05	11,68	12,07	5,94	25,20	—	—	41,1	—	—
12BHF2	3/4	19,05	13,50	12,07	5,72	28,80	—	—	35,0	—	—
16BH	1	25,40	17,02	15,88	8,90	35,70	—	—	87,7	—	—
24BH	1 1/2	38,10	25,40	25,40	14,63	58,60	—	—	236,5	—	—

R-1 – Łańcuch jednorzędowy • Single Strand Chain
R-2 – Łańcuch dwurzędowy • Double Strand Chain
R-3 – Łańcuch trzyrzędowy • Triple Strand Chain
* – Łańcuch z płytka owalną / Stright plates